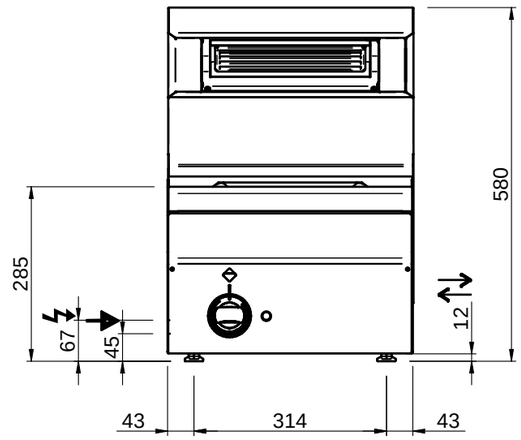

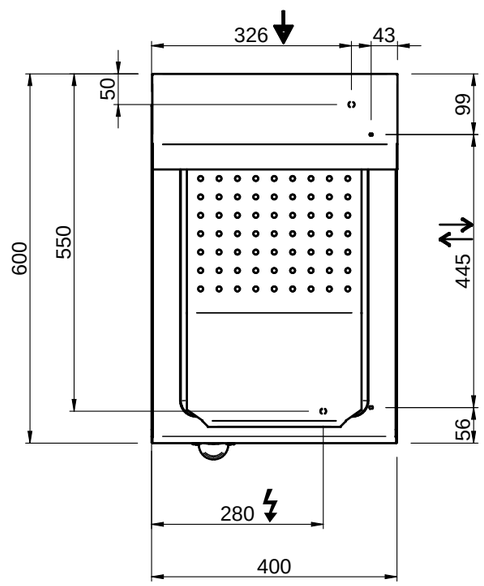

LEGENDA SIMBOLI / LEGEND

INGRESSO GAS / GAS INLET
(EN 10226-1) Ø M 1/2"

INGRESSO ACQUA /
WATER INLET Ø M 1/2"

ATTACCO EQUIPOTENZIALE /
EQUIPOTENTIAL

ALIMENTAZIONE ELETTRICA /
POWER SUPPLY

SCARICO ACQUA / OLII
WATER / OILS DRAIN

REGOLAZIONE PIEDINI /
FEET ADJUSTMENT (h 0/+50)
/ TOP VERSION (h 0/+5)