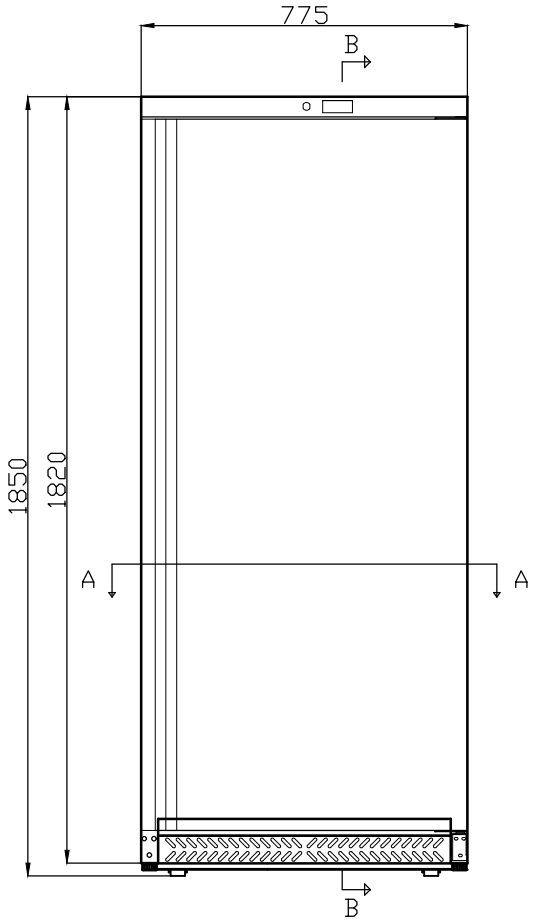
775
B
1850
1820
A
A
B

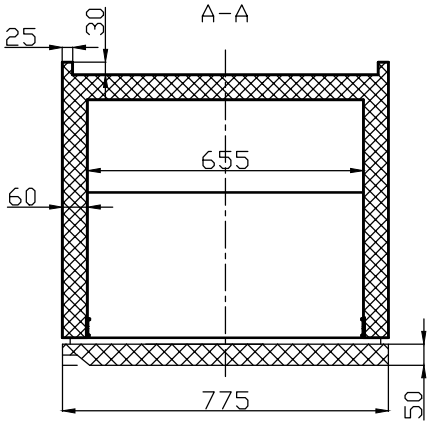
A-A
25
30
655
60
775
50

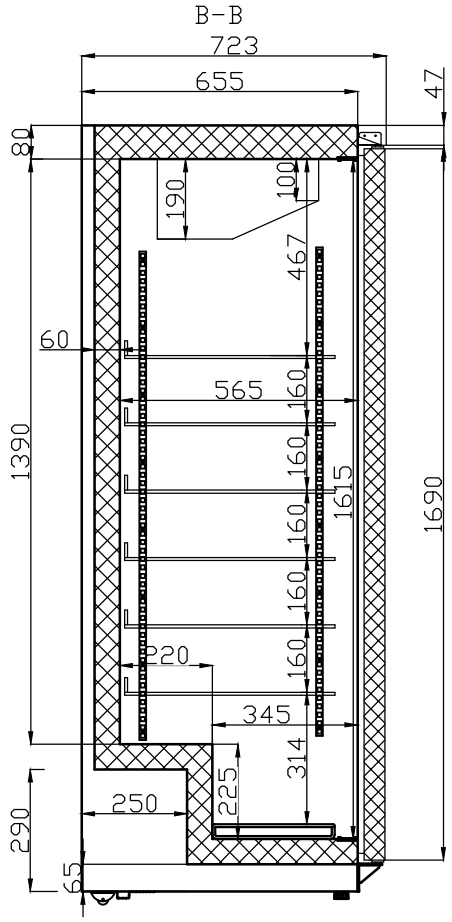
B-B
723
655
47
80
190
100
467
60
565
160
1390
160
1615
1690
160
160
160
220
345
314
225
250
290
65

页数

SF60V