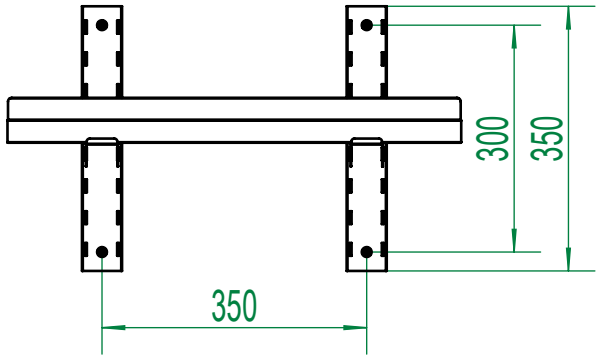
300
350
350

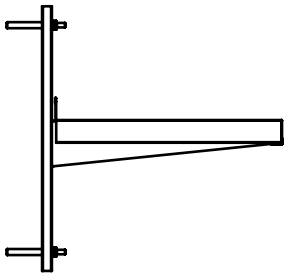

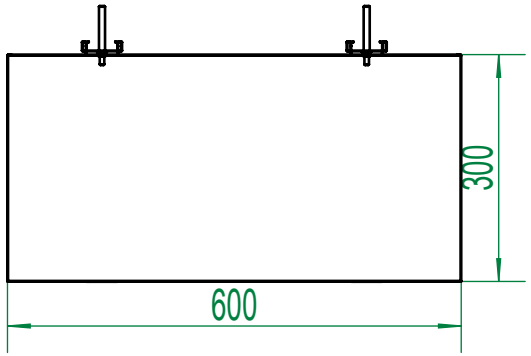
300
600

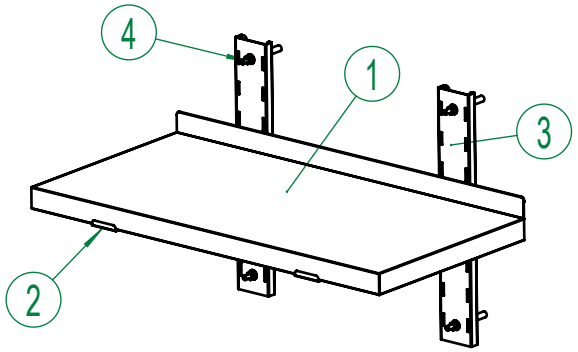
4
1
3
2