| POS | CODICE | DESCRIZIONE | N° PEZZI |
|---|---|---|---|
| 1 | 36100871 | CANNA SNODABILE Ø18 TIPO M DA MM.250 | 1 |
| 2 | 36100920 | CARTUCCIA Ø40 CON DISTRIBUTORE | 1 |
| 3 | 36103301 | LEVA CLINICA MINI COLORE NERO | 1 |
| 4 | 36107374 | VITONE 1/2" 1/4 DI GIRO ACQUA FREDDA | 1 |
| 5 | 22102519 | GHIERA COPRI VITONE | 1 |
| 6 | 36103618 | MANIGLIA PER DEVIATORE | 1 |
| 7 | 32005105 | PROLUNGA PER BIFORO A MURO | 2 |
| 8 | 36101084 | CONFEZIONE ECCENTRICO | 2 |
| 9 | 34035755 | RIDUZIONE PER ECCENTRICO E VALVOLINA | 2 |

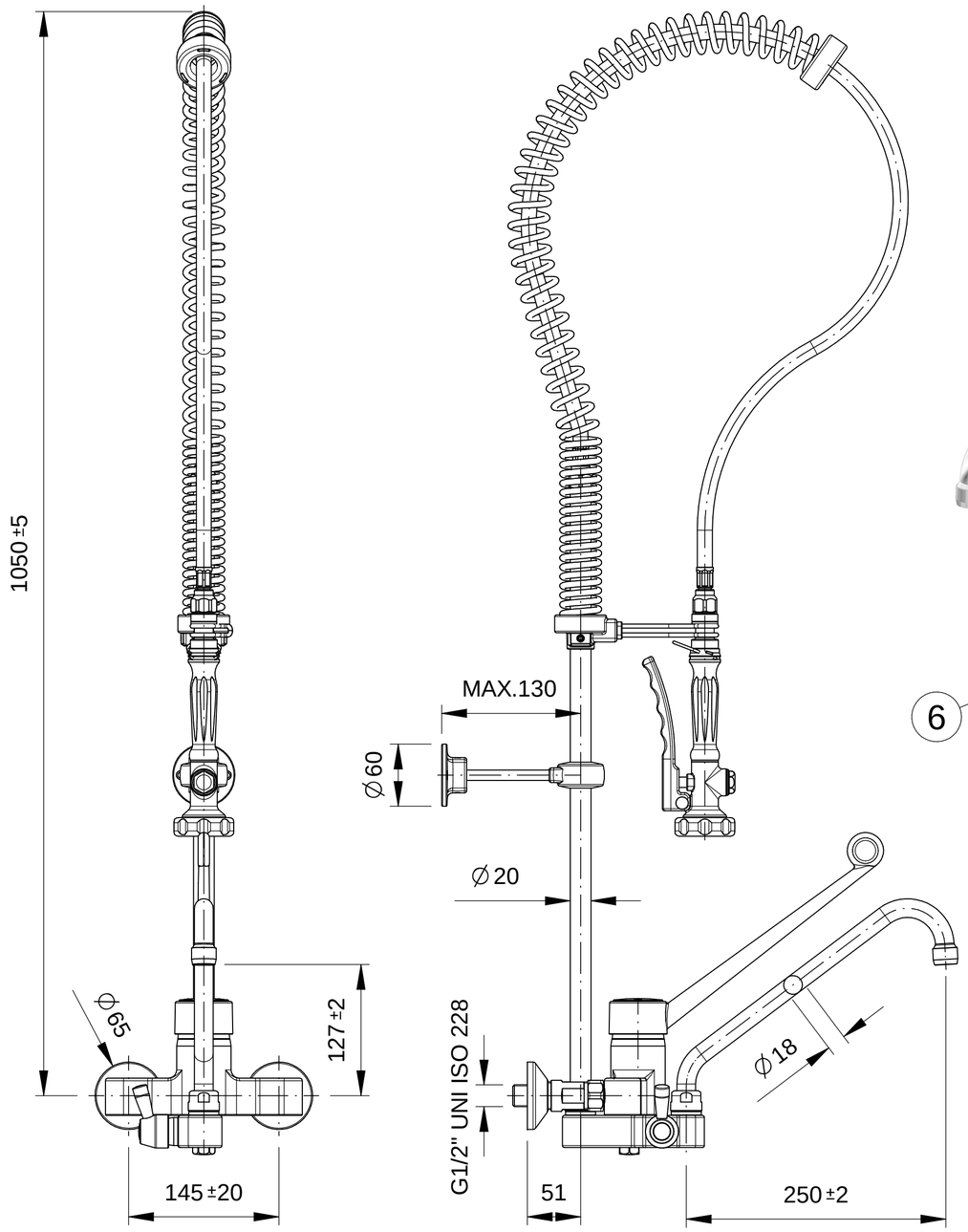


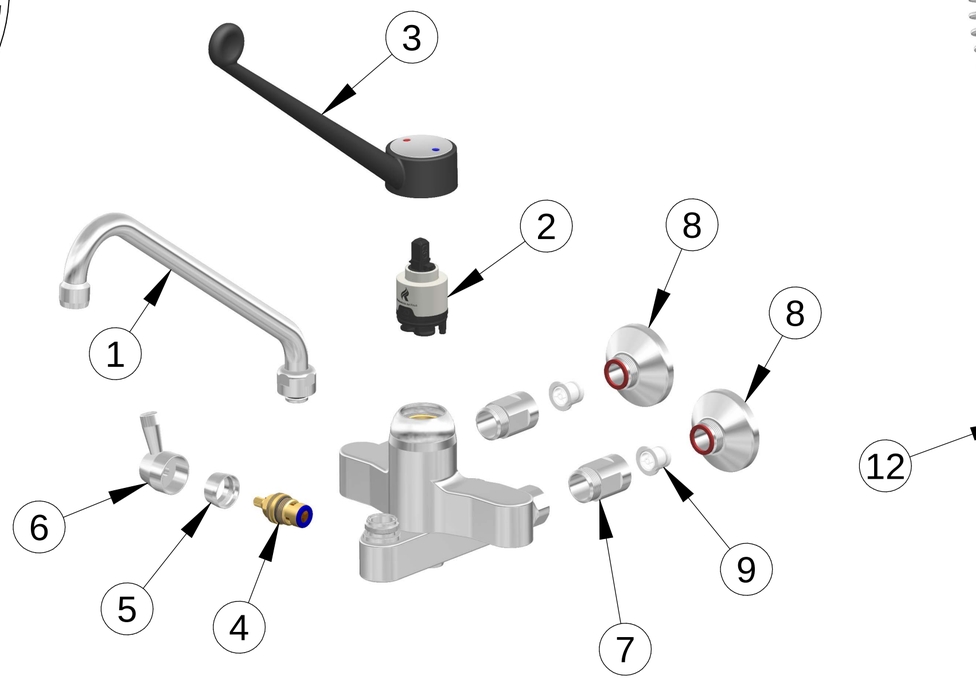


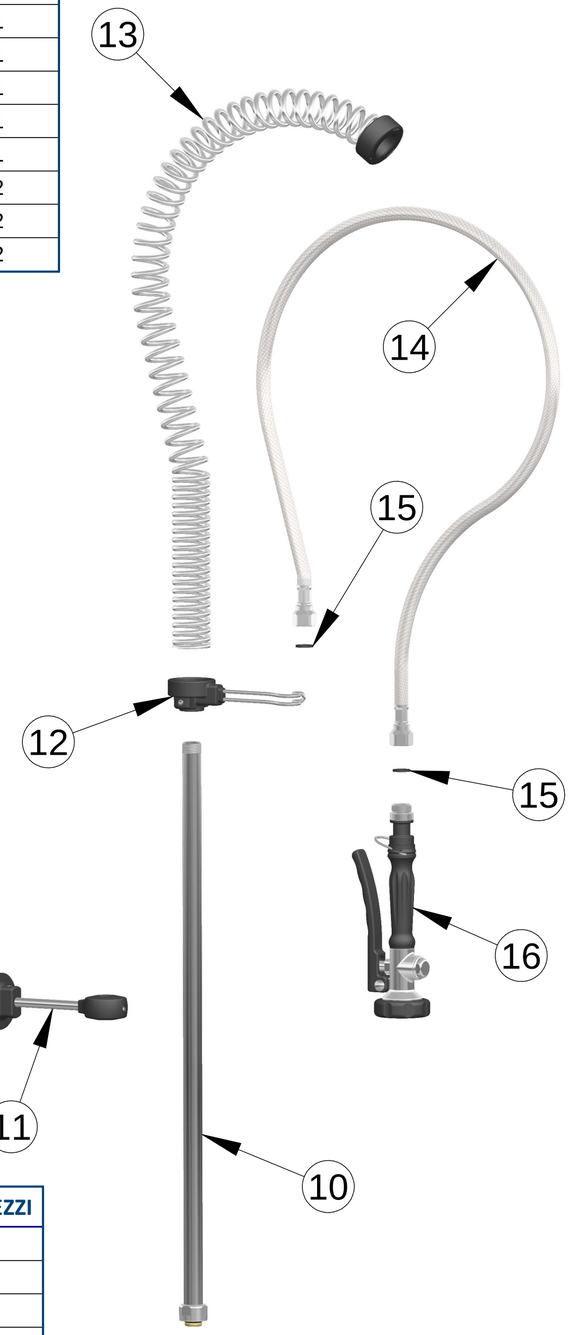


| POS | CODICE | DESCRIZIONE | N° PEZZI |
|---|---|---|---|
| 10 | 36106765 | TUBO PER GRUPPO DOCCIA H.1000 | 1 |
| 11 | 36106389 | STAFFA PER ANCORAGGIO A MURO | 1 |
| 12 | 36104951 | PIATTELLO MOLLONE E GANCIO COL. NERO | 1 |
| 13 | 36103813 | MOLLONE CROMATO PROTEZIONE NERA | 1 |
| 14 | 31002320 | FLESSIBILE DA 1/2"F GIREVOLE MM.1100 | 1 |
| 15 | 34012770 | GUARNIZIONE Ø18.5x11x2 | 2 |
| 16 | 00981000 | DOCCIA SKY COLORE NERO | 1 |

| REV. | DESCRIZIONE | DATA | DIS. | APPR. |
|---|---|---|---|---|
| 02 | SOSTITUITO LA CANNA | 05/06/2025 | BELLENZIER NICOLA | MILLIN ALEANDRO |

LA DITTA RUBINETTERIE DEL FRIULI S.R.L. SI RISERVA A TERMINI DI LEGGE LA PROPRIETA' DEL PRESENTE DISEGNO CON DIVIETO DI RIPRODURLO E DIVULGARLO SENZA AUTORIZZAZIONE
COMPANY RUBINETTERIE DEL FRIULI S.R.L. IS OWNER OF THIS DRAWING IT IS FORBID TO REPRODUCTION AND SPREAD WITHOUT OUR AUTHORIZATION

CODICE / CODE: **00958439**

DENOMINAZIONE / DESCRIPTION: COMBI SKY 00981110 - BIFORO MON. A MURO 00381135

SCALA / SCALE: 1:4

FOGLIO / SHEET: A2

PESO / WEIGHT KG.: /

TOLLERANZE GENERALI / RANGE

| DA 1 A 6 | DA 6 A 30 | DA 30 A 100 | DA 100 A 300 | DA 300 A 1000 | DA 1000 A 2000 |
|---|---|---|---|---|---|
| ± 0.10 | ± 0.15 | ± 0.30 | ± 0.50 | ± 1.00 | ± 1.50 |

MATERIALE / MATERIAL: /

RIVESTIMENTO / COATING: /

CLIENTE / CUSTOMER: GASTROHERO

CODICE CLIENTE / CUSTOMER CODE: 2GWBW/E PROFI

Rubinetterie del Friuli
dal 1952 rubinetterie per grandi impianti

Rubinetterie del Friuli s.r.l. uffici e stabilimento zona industriale del Cosa n°1 33097 Spilimbergo (Pn) Italy Tel. 0427419084-5 e.mail: info@rubfriuli.com www.rubfriuli.com