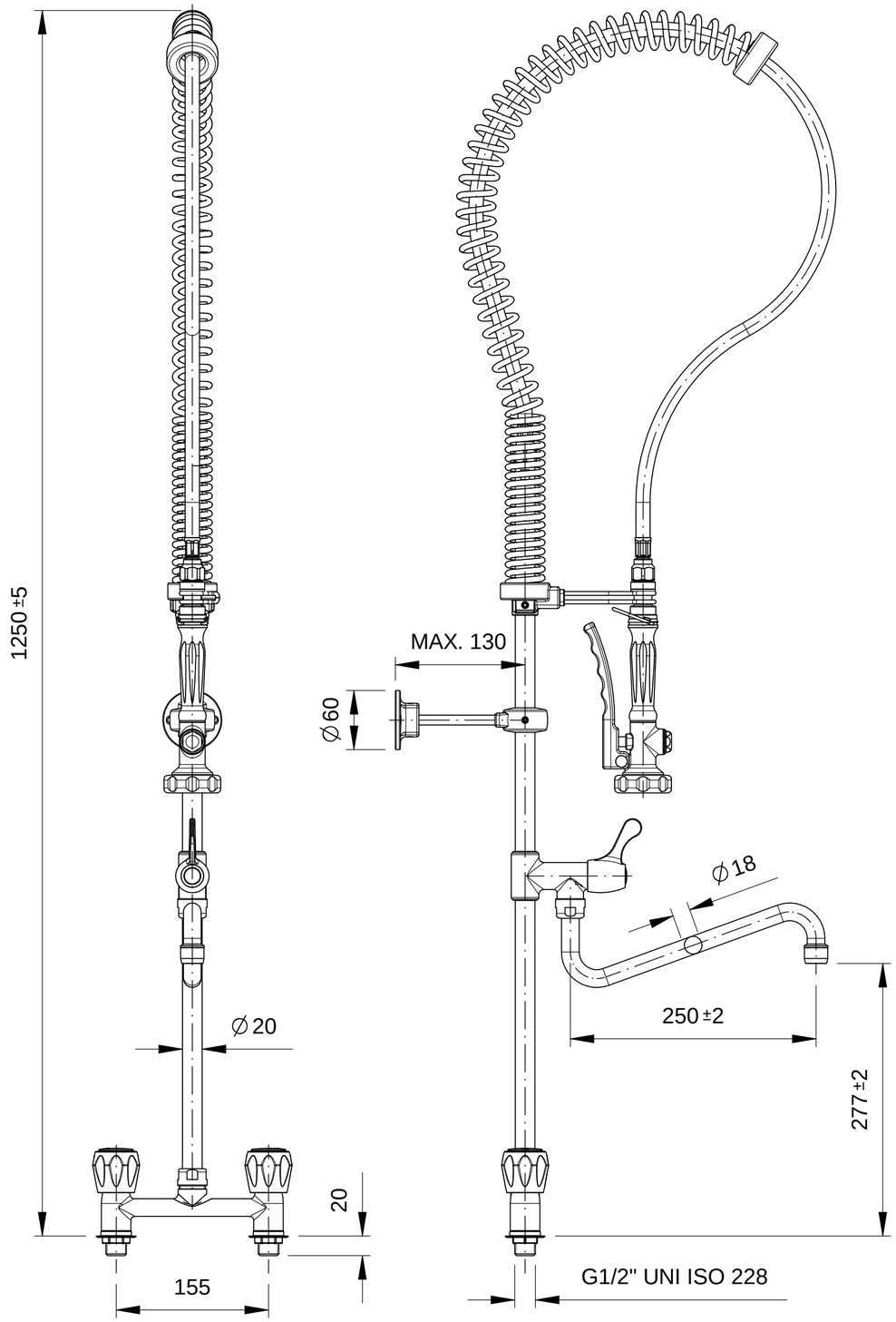

POS	CODICE	DESCRIZIONE	N° PEZZI
1	36107363	VITONE DA 1/2" UNIFICATO	2
2	36103604	MANIGLIA GESSA ACQUA CALDA	1
3	36103603	MANIGLIA GESSA ACQUA FREDDA	1
4	34044752	O-RING RIF. GB.3087 Ø21.89x2.62	2
5	32005875	ROSETTA DA 1/2"	2
6	34037214	VALVOLINA DI NON RITORNO Ø14	2

POS	CODICE	DESCRIZIONE	N° PEZZI
10	36106770	TUBO DOCCIA CON RUB. S/CANNA	1
11	36106389	STAFFA PER ANCORAGGIO A MURO	1
12	36104951	PIATTELLO MOLLONE E GANCIO	1
13	36103813	MOLLONE CROMATO PROTEZIONE NERA	1
14	31002320	FLESSIBILE DA 1/2"F GIREVOLE MM.1100	1
15	34012770	GUARNIZIONE Ø18.5x11x2	2
16	00981000	DOCCIA SKY COLORE NERO	1
17	36100843	CANNA SNODABILE Ø18 TIPO K MM.250	1

FORATURA PER FISSAGGIO
RUBINETTO
MIN. Ø22 - MAX. Ø25

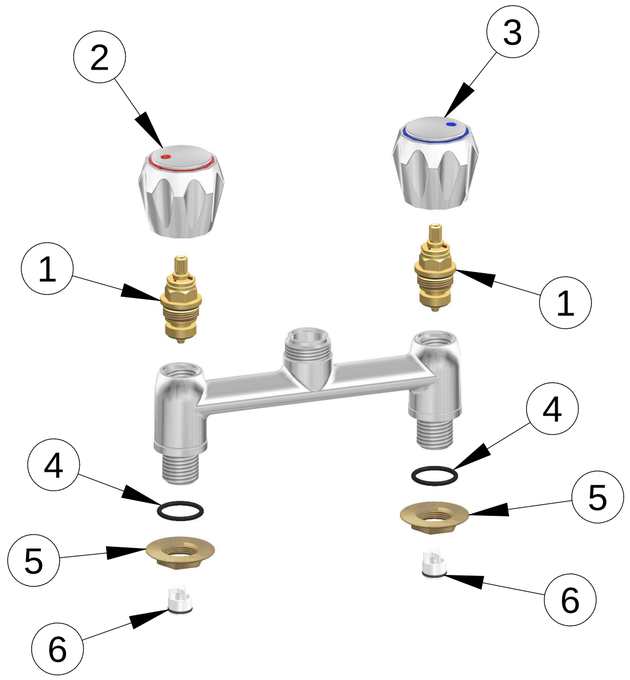

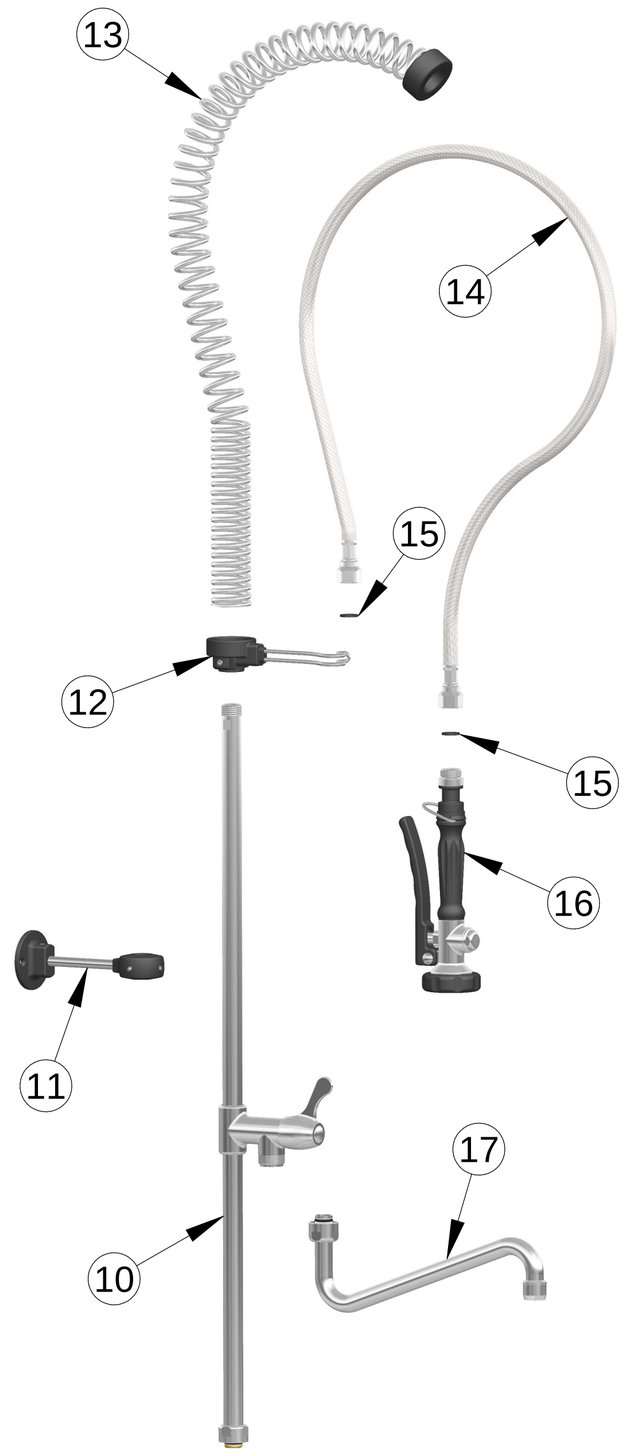

REV.	DESCRIZIONE	DATA	DIS.	APPR.
03	MODIFICATO LA FORMA DEL RUBINETTO	05/04/2024	BELLENZIER NICOLA	MILLIN ALEANDRO

LA DITTA RUBINETTERIE DEL FRIULI S.R.L. SI RISERVA A TERMINI DI LEGGE LA PROPRIETA' DEL PRESENTE DISEGNO CON DIVIETO DI RIPRODURLO E DIVULGARLO SENZA AUTORIZZAZIONE
COMPANY RUBINETTERIE DEL FRIULI S.R.L. IS OWNER OF THIS DRAWING IT IS FORBID TO REPRODUCTION AND SPREAD WITHOUT OUR AUTHORIZATION

CODICE / CODE: **00958437**

DENOMINAZIONE / DESCRIPTION: COMBINAZIONE SKY 00981125 - BIFORO DA BANCO 00311003

SCALA / SCALE: 1:4

FOGLIO / SHEET: A2

PESO / WEIGHT KG.: /

TOLLERANZE GENERALI / RANGE

DA 1 A 6	DA 6 A 30	DA 30 A 100	DA 100 A 300	DA 300 A 1000	DA 1000 A 2000
± 0.10	± 0.15	± 0.30	± 0.50	± 1.00	± 1.50

MATERIALE / MATERIAL: /

RIVESTIMENTO / COATING: /

CLIENTE / CUSTOMER: GASTROHERO

CODICE CLIENTE / CUSTOMER CODE: 2GWBT PROFI

Rubinetterie del Friuli
dal 1952 rubinetterie per grandi impianti

Rubinetterie del Friuli s.r.l. uffici e stabilimento zona industriale del Cosa n°1 33097 Spilimbergo (Pn) Italy Tel. 0427419084-5 Fax 04272644 e.mail: info@rubfriuli.com www.rubfriuli.com