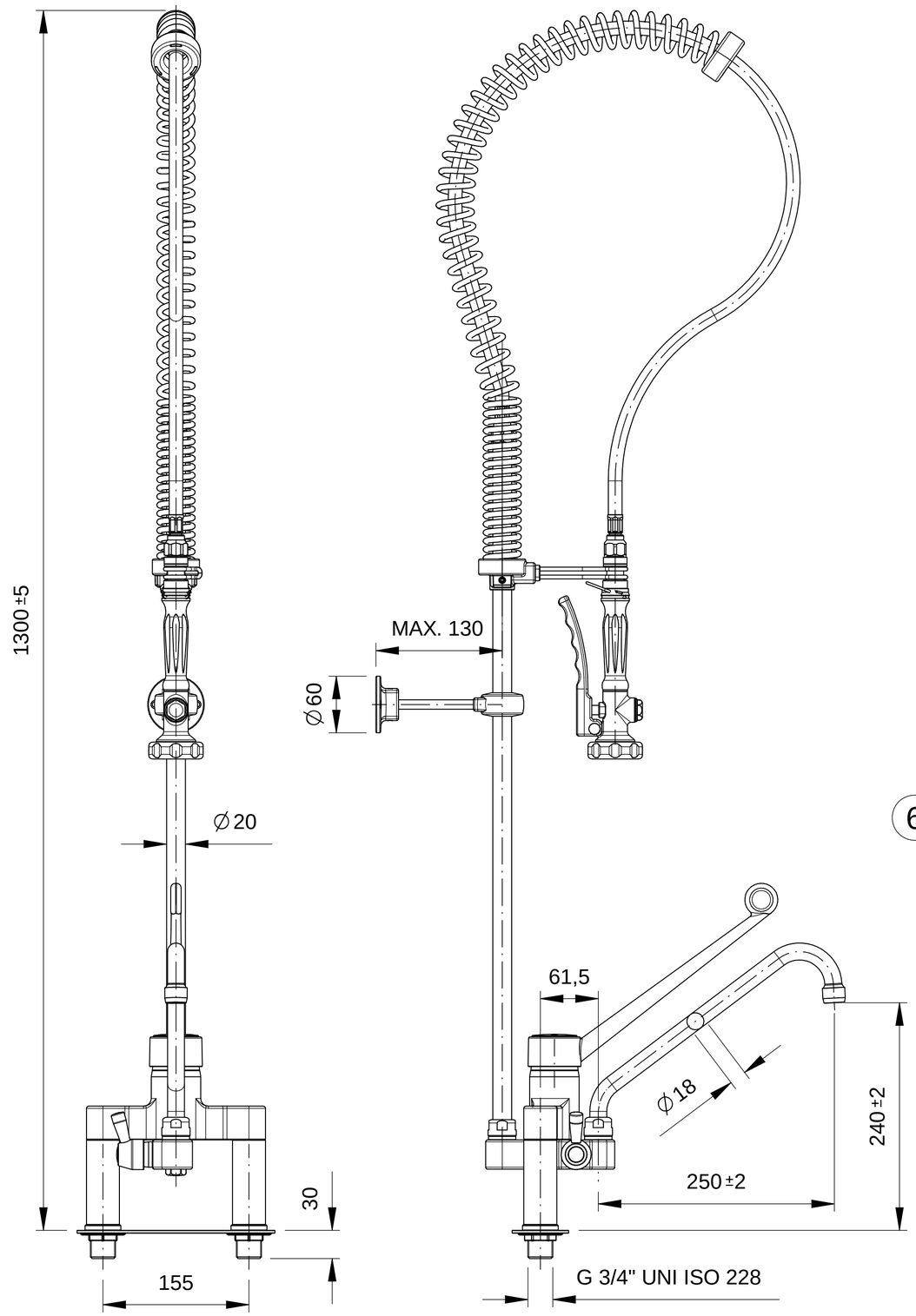

POS	CODICE	DESCRIZIONE	N° PEZZI
1	36100871	CANNA SNODABILE Ø18 TIPO M DA MM.250	1
2	36100920	CARTUCCIA Ø40 CON DISTRIBUTORE	1
3	36103301	LEVA CLINICA MINI COLORE NERO	1
4	36107374	VITONE 1/2" 1/4 DI GIRO ACQUA FREDDA	1
5	22102519	GHIERA COPRI VITONE	1
6	36103618	MANIGLIA PER DEVIATORE	1
7	30004965	PIASTRA PER RUBINETTI BIFORO	1
8	32005877	ROSETTA DA 3/4"	2
9	34037219	VALVOLINA DI NON RITORNO Ø15	2

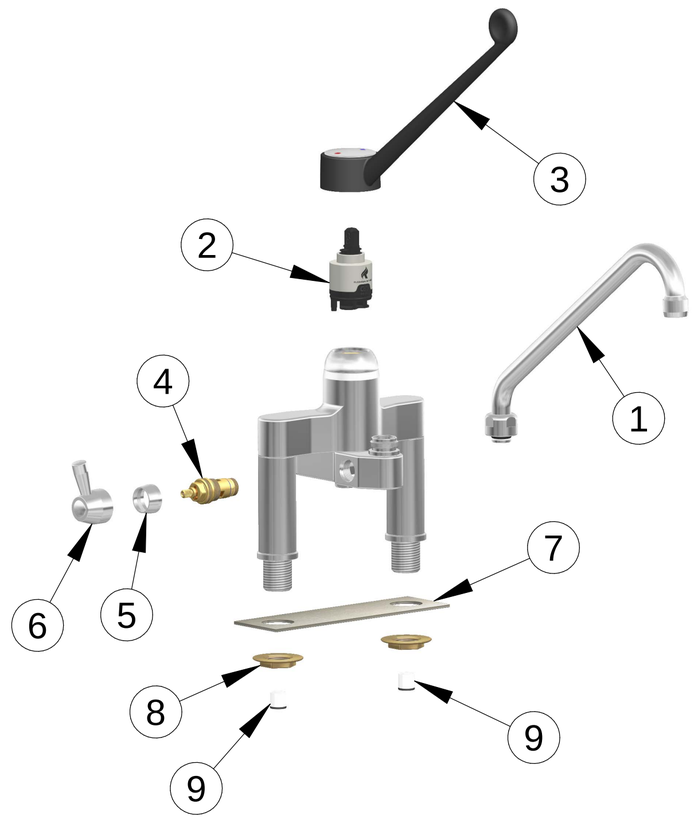

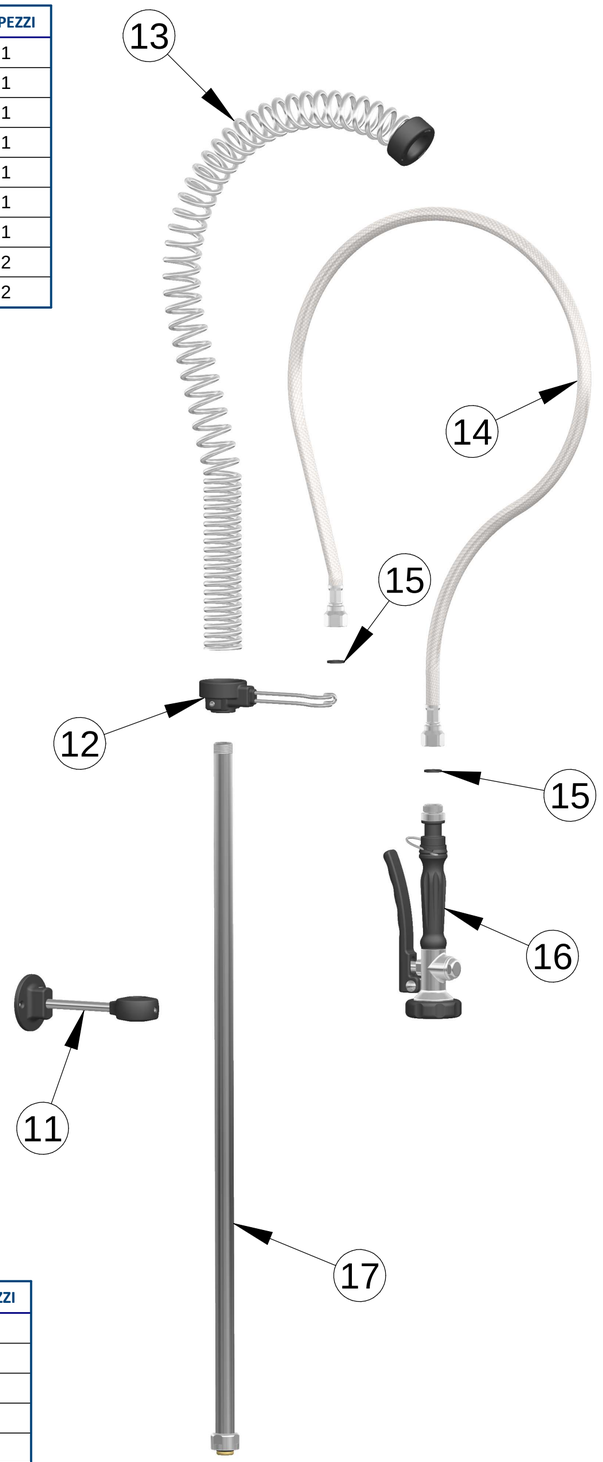

POS	CODICE	DESCRIZIONE	N° PEZZI
11	36106389	STAFFA PER ANCORAGGIO A MURO	1
12	36104951	PIATTELLO MOLLONE E GANCIO	1
13	36103813	MOLLONE CROMATO PROTEZIONE NERA	1
14	31002320	FLESSIBILE DA 1/2"F GIREVOLE MM.1100	1
15	34012770	GUARNIZIONE Ø18.5x11x2	2
16	00981000	DOCCIA SKY COLORE NERO	1
17	36106767	TUBO PER GRUPPO DOCCIA H.1200	1

REV.	DESCRIZIONE	DATA	DIS.	APPR.
03	SOSTITUITO LA CANNA	05/06/2025	BELLENZIER NICOLA	MILLIN ALEANDRO

LA DITTA RUBINETTERIE DEL FRIULI S.R.L. SI RISERVA A TERMINI DI LEGGE LA PROPRIETA' DEL PRESENTE DISEGNO CON DIVIETO DI RIPRODURLO E DIVULGARLO SENZA AUTORIZZAZIONE
COMPANY RUBINETTERIE DEL FRIULI S.R.L. IS OWNER OF THIS DRAWING IT IS FORBID TO REPRODUCTION AND SPREAD WITHOUT OUR AUTHORIZATION

CODICE / CODE: **00958413**

DENOMINAZIONE / DESCRIPTION: COMBI SKY 00981100 - 00364134 TIPO GASTROHERO

SCALA / SCALE: 1:4

FOGLIO / SHEET: A2

PESO / WEIGHT KG.: /

TOLLERANZE GENERALI / RANGE

DA 1 A 6	DA 6 A 30	DA 30 A 100	DA 100 A 300	DA 300 A 1000	DA 1000 A 2000
± 0.10	± 0.15	± 0.30	± 0.50	± 1.00	± 1.50

MATERIALE / MATERIAL: /

RIVESTIMENTO / COATING: /

CLIENTE / CUSTOMER: GASTROHERO

CODICE CLIENTE / CUSTOMER CODE: /

Rubinetterie del Friuli
dal 1952 rubinetterie per grandi impianti

Rubinetterie del Friuli s.r.l. uffici e stabilimento zona industriale del Cosa n°1 33097 Spilimbergo (Pn) Italy Tel. 0427419084-5 Fax 04272644 e.mail: info@rubfriuli.com www.rubfriuli.com