Rev.n°	Descrizione della modfifica	Data	Disegn.	Approv.
-	-	-	-	-

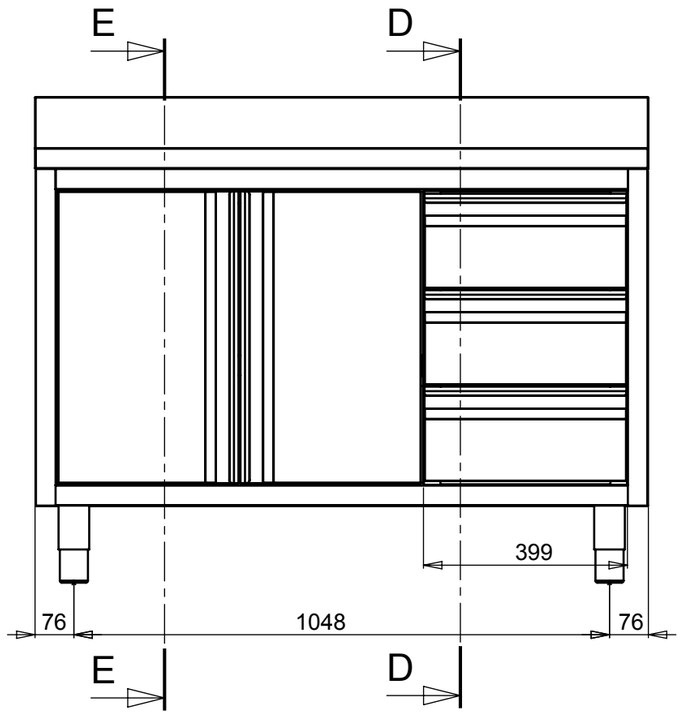

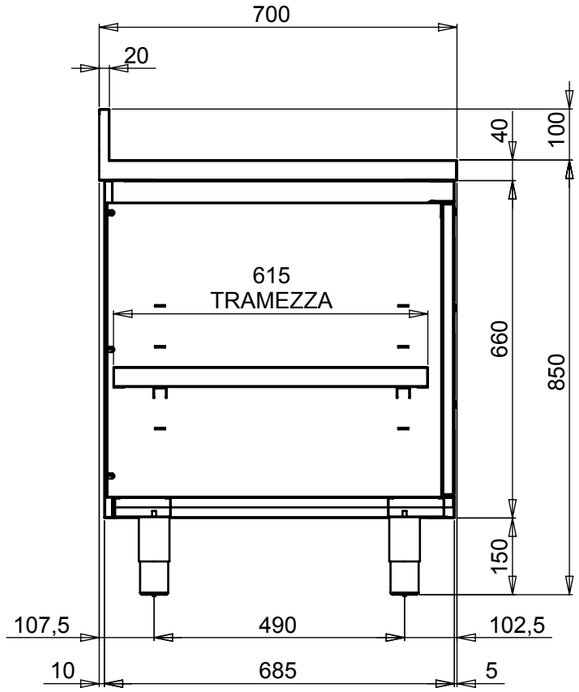

SEZIONE E-E

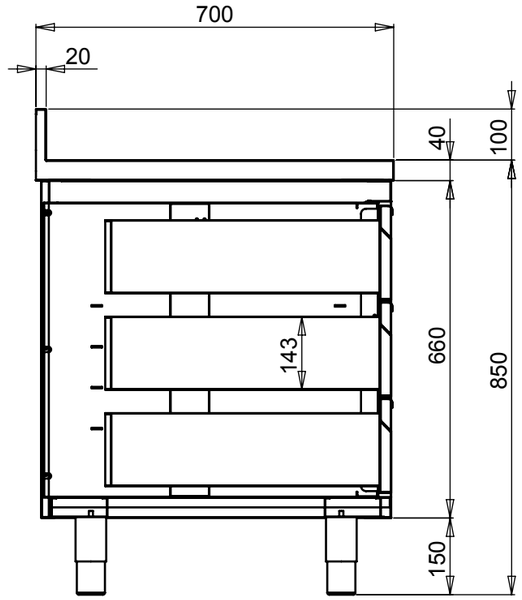

SEZIONE D-D

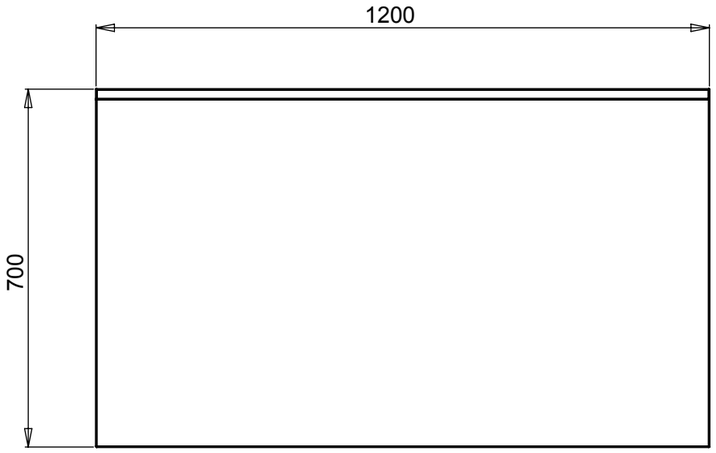

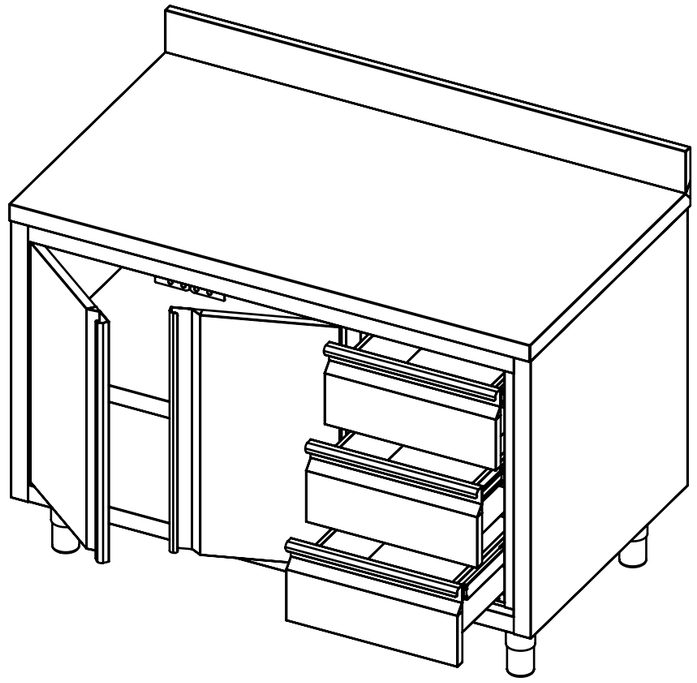

INOX E INOX			COD. 7TACBA120	
DESCRIZIONE: TAV ARM PB + CASSETTIERA ALZ	GRUPPO: SCHEDE TECNICHE	MATERIALE: LAMIERA INOX AISI 304 SB sp. 0.8		PESO: 6.50 Kg
		SVILUPPO: 1 x 2	DATA: 06/08/2015	DIS.: Marco
TOLL. GENERALI: UNI EN 22768-1 medio	SCALA: -	F.TO: A3	PAG.: 1/1	SOSTITUISCE CODICE - SOSTITUITO DA CODICE -

Disegno di proprietà INOX E INOX - Diffusione e riproduzione vietate a norma di legge