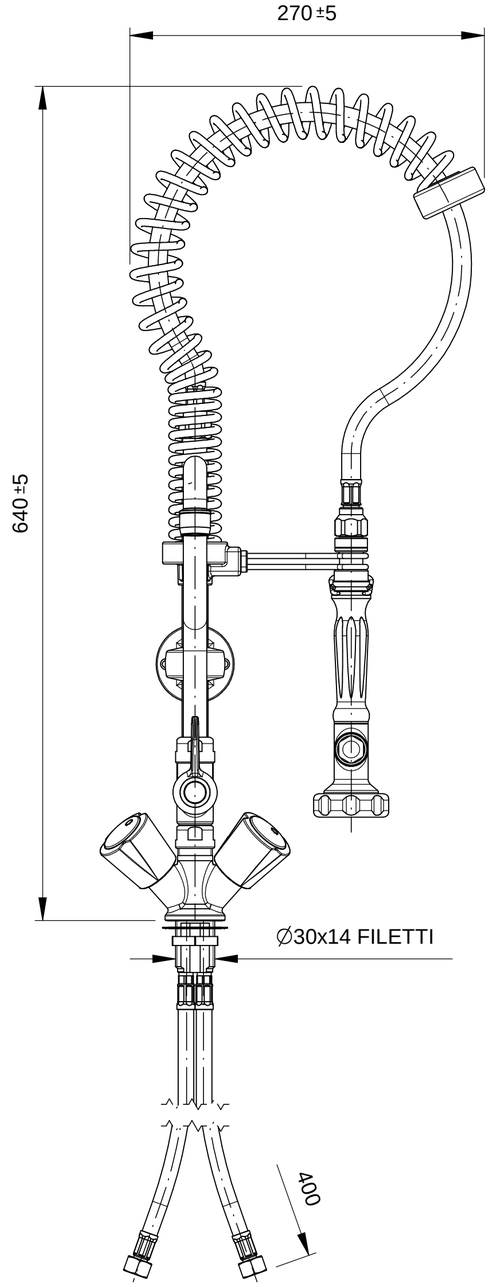

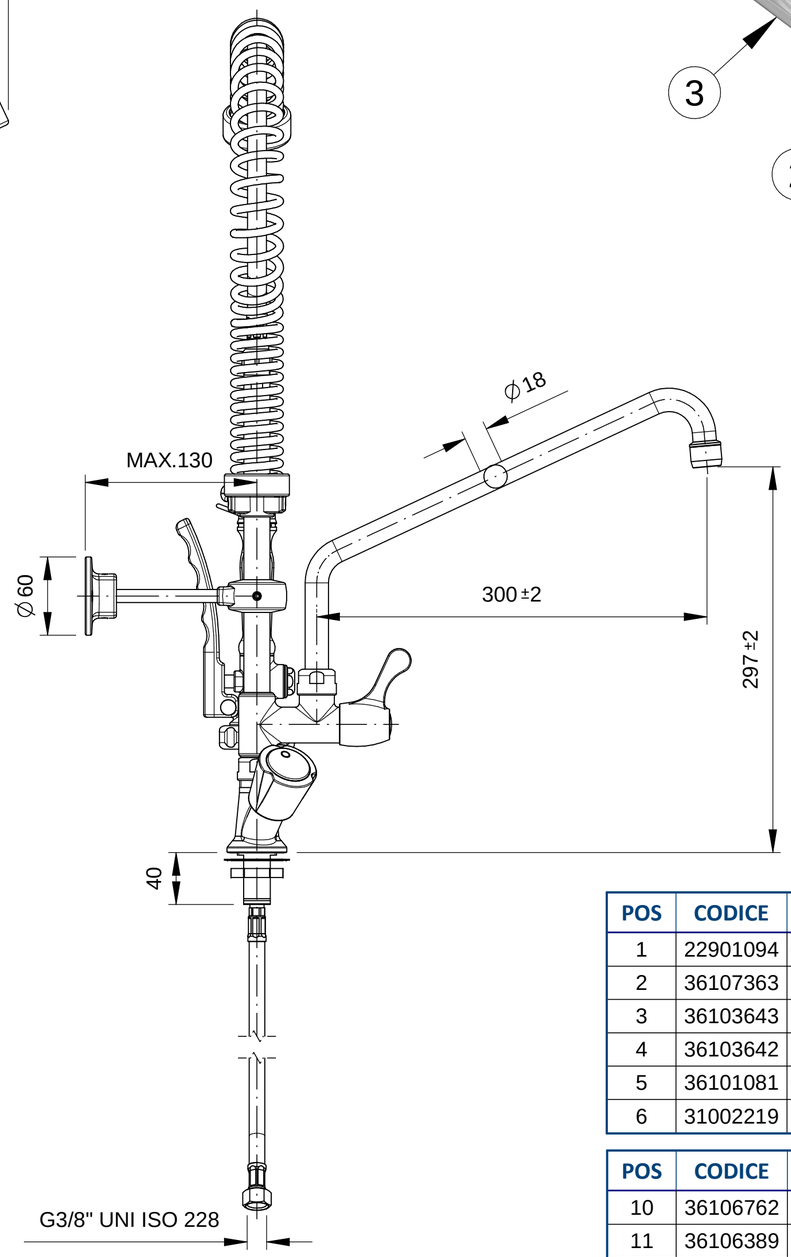

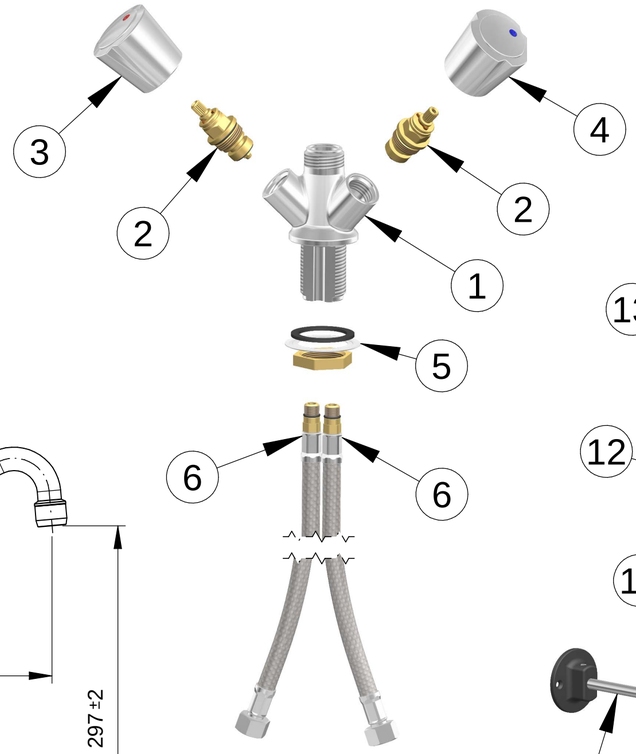

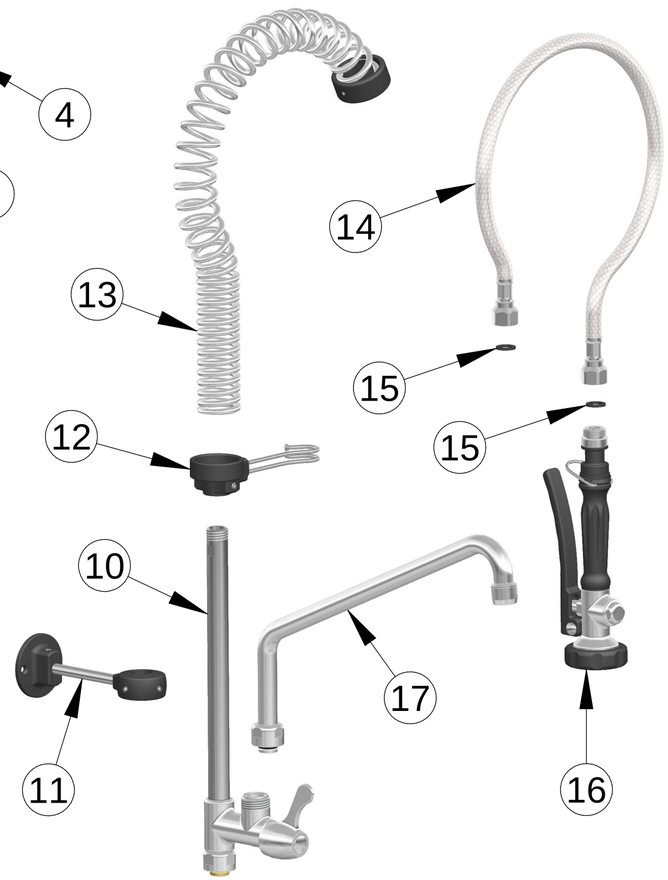

POS	CODICE	DESCRIZIONE	N° PEZZI
1	22901094	CORPO RUBINETTO MONOFORO RDF	1
2	36107363	VITONE DA 1/2" UNIFICATO	2
3	36103643	MANIGLIA OMEGA ACQUA CALDA	1
4	36103642	MANIGLIA OMEGA ACQUA FREDDA	1
5	36101081	CONFEZIONE DI BLOCCAGGIO	1
6	31002219	FLESSIBILE INOX DA 3/8"F COL. CORTA	2

POS	CODICE	DESCRIZIONE	N° PEZZI
10	36106762	TUBO PER DOCCIA SMALL H.600 S/CANNA	1
11	36106389	STAFFA PER ANCORAGGIO A MURO	1
12	36104951	PIATTELLO MOLLONE E GANCIO COL. NERO	1
13	36103838	MOLLONE PER DOCCIA SMALL CROMATA	1
14	31002307	FLESSIBILE VIPLATO 1/2"F GIR. MM.700	1
15	34012770	GUARNIZIONE Ø18.5x11x2	2
16	00981000	DOCCIA SKY COLORE NERO	1
17	36100805	CANNA Ø18 TIPO U DA MM.300	1

ATTENZIONE
IMBALLO IN SCATOLA SINGOLA

REV.	DESCRIZIONE	DATA	DIS.	APPR.
04	SOSTIT. FLESSIBILE COLONNINA LUNGA CON CORTA	16/03/2023	BELLENZIER NICOLA	MILLIN ALEANDRO

CODICE / CODE: **00958507**

DENOMINAZIONE / DESCRIPTION: COMBINAZIONE SMALL 00989030 MONOFORO 001011002 GASTROHERO

LA DITTA RUBINETTERIE DEL FRIULI S.R.L. SI RISERVA A TERMINI DI LEGGE LA PROPRIETA' DEL PRESENTE DISEGNO CON DIVIETO DI RIPRODURLO E DIVULGARLO SENZA AUTORIZZAZIONE
COMPANY RUBINETTERIE DEL FRIULI S.R.L. IS OWNER OF THIS DRAWING IT IS FORBID TO REPRODUCTION AND SPREAD WITHOUT OUR AUTHORIZATION

SCALA / SCALE	FOGLIO / SHEET
1:3	A2
PESO / WEIGHT KG.	/

TOLLERANZE GENERALI / RANGE

DA 1 A 6	DA 6 A 30	DA 30 A 100	DA 100 A 300	DA 300 A 1000	DA 1000 A 2000
± 0.10	± 0.15	± 0.30	± 0.50	± 1.00	± 1.50

MATERIALE / MATERIAL: /

RIVESTIMENTO / COATING: /

CLIENTE / CUSTOMER: GASTROHERO

CODICE CLIENTE / CUSTOMER CODE: 1GWBT/N PROFI

Rubinetterie del Friuli
dal 1952 rubinetterie per grandi impianti

Rubinetterie del Friuli s.r.l. uffici e stabilimento zona industriale del Cosa n°1 33097 Spilimbergo (Pn) Italy Tel. 0427419084-5 Fax 04272644 e.mail: info@rubfriuli.com www.rubfriuli.com